LADENABSCHLUSS SHOPROLLER SR

NEU. Impulssteuerung zur komfortablen Bedienung und ShopRoller-Kombination SSG SR mit variabler Öffnung bis zu 21 m lichte Breite

HÖRMANN

Inhalt

4 **Gute Gründe für Hörmann**

12 **Anwendungsbereiche**

12 Supermärkte

13 Einkaufszentren

14 Extrabreite Ladenöffnungen

16 Banken

17 Bewirtungen

18 **Ausführungen, Ausstattungen, Details**

18 Behangausführungen

20 Konstruktion

22 Ausstattungen

26 ShopRoller-Kombination SSG SR

28 Technische Daten und Größenbereiche

30 Einbaudaten

Markenqualität
Made in Germany

Das Familienunternehmen Hörmann bietet alle wichtigen Bauelemente für das Bauen und Modernisieren aus einer Hand. Sie werden in hochspezialisierten Werken nach dem neuesten Stand der Technik gefertigt. Darüber hinaus arbeiten unsere Mitarbeiterinnen und Mitarbeiter intensiv an neuen Produkten, ständigen Weiterentwicklungen und Detailverbesserungen. So entstehen Patente und Alleinstellungen am Markt.

berechnen

reduzieren

kompensieren

EMISSIONEN REDUZIEREN, RESSOURCEN SCHONEN. Als Familienunternehmen sind wir uns der Verantwortung für nachfolgende Generationen bewusst. Die Hörmann Nachhaltigkeitsstrategie verfolgt das Ziel, Treibhausgas-Emissionen zu reduzieren und zu vermeiden. Um eine valide Datenbasis zu haben, berechnen wir jedes Jahr den Company Carbon Footprint. Wir decken unseren kompletten Strombedarf an allen europäischen Produktionsstandorten zu 100% mit Ökostrom, bezogen aus erneuerbaren Energien. Durch zahlreiche Maßnahmen reduzieren wir unsere Emissionen und sparen so jährlich mehr als 75000 Tonnen CO_2 ein. Zusätzlich unterstützen wir Klimaschutzprojekte und gleichen dadurch CO_2-Emissionen aus. Aktuell kompensieren wir beispielsweise mehr als 550000 Tonnen CO_2 pro Jahr. Das entspricht den Emissionen, die durch Beschaffung, Produktion und Vertrieb von Hörmann Produkten für den Wohnungsbau entstehen. Unseren Kunden bieten wir die Möglichkeit, aktiv mitzuwirken: Auf Wunsch können sie beim Kauf unserer Produkte im Bereich Objekt- und Industriebau zusätzlich einen Beitrag für Klimaschutzprojekte leisten.

Wir nutzen 100% Ökostrom von naturstrom Energie mit Zukunft

GRÜNER STROM Das Ökostromlabel der Umweltverbände

ClimatePartner zertifiziertes Produkt climate-id.com/XNEBKC

ClimatePartner zertifiziertes Produkt climate-id.com/FYZNUF

Nachhaltig geplant für zukunftsweisendes Bauen

Erfahrene Fachberater der kundennahen Vertriebsorganisation begleiten Sie von der Objektplanung über die technische Klarstellung bis hin zur Bauabnahme. Komplette Arbeitsunterlagen, wie z. B. Einbaudaten, erhalten Sie nicht nur in gedruckter Form, sondern auch immer aktuell unter www.hoermann.de

NACHHALTIG DOKUMENTIERT. Hörmann hat sich die Nachhaltigkeit durch eine Umweltproduktdeklaration (EPD) nach ISO 14025 vom Institut für Fenstertechnik (ift) in Rosenheim bestätigen lassen. Diese EPD wurde auf Basis der EN ISO 14025:2011 und der EN 15804:2012 erstellt. Zusätzlich gilt der allgemeine Leitfaden zur Erstellung von Typ III Umweltproduktdeklarationen. Die Deklaration beruht auf dem PCR-Dokument „Türen und Tore“ PCRTT-1.1:2011.

PRODUKTPORTAL FÜR ARCHITEKTEN UND PLANER. Eine klare Bedienstruktur sowie die Suchfunktion bieten Ihnen einen schnellen Zugriff auf Ausschreibungstexte, Technische Daten, Zertifikate, CAD-Zeichnungen und vieles mehr. Weiterhin können von vielen Produkten die BIM-Daten für den Building Information Modeling Prozess zur effizienten Planung, Entwurf, Konstruktion und Verwaltung von Gebäuden bereitgestellt werden. Fotos und fotorealistische Darstellungen ergänzen die Informationen vieler Produkte.

PRODUCTS FOR BIM

Wir sind Mitglied des Fachverbands Bauprodukte digital im Bundesverband Bausysteme e.V.

Ausschreibungstexte, CAD-Zeichnungen, BIM-Daten und Dokumente für Ihr Projekt finden Sie unter https://produktportal.hoermann.de

Elegant, kompakt und montagefreundlich

Der elegante Ladenabschluss mit Behang, Führungsschiene und Bodenprofil aus eloxiertem Aluminium E6/C-0 fügt sich durch sein hochwertiges Design unauffällig in die Einbauumgebung ein. Zudem ist die Oberfläche unempfindlich gegenüber Fingerabdrücken und Reinigungsmitteln. Unsere moderne Fertigung garantiert eine konstant hohe Qualität auch bei großen Stückzahlen.

Schmale Führungs-schienen

KOMPAKTE KONSTRUKTION. Der ShopRoller SR wurde für die Anforderungen des stationären Einzelhandels besonders kompakt konstruiert. Passend zum vorhandenen Platz und Baukörper kann der Ladenabschluss sowohl vor, hinter als auch in der Öffnung montiert werden. Der in der Wickelwelle integrierte Rohrmotor benötigt keinen zusätzlichen Einbauraum. Die Konsolen und die nur 110 mm breiten Führungsschienen schließen seitlich fluchtend ab.

➔ Weitere Informationen finden Sie ab Seite 20.

Montage-freundlich

KURZE MONTAGEZEITEN. Alle Bauteile werden montagefertig geliefert, so dass vor Ort keinerlei Anpassungen oder Bohrungen an der Konstruktion erfolgen müssen. Die Befestigungspunkte sind werkseitig vorbereitet und das Befestigungszubehör für den jeweiligen Baukörper wird serienmäßig mitgeliefert. So kann der ShopRoller SR in kürzester Zeit einfach und fehlerfrei montiert werden. Das minimiert die Montagezeiten und reduziert die Montagekosten.

Geprüfte und zertifizierte Sicherheit

Der ShopRoller SR bietet einen gesicherten Tag- und Nachtabschluss für Geschäfte oder Verkaufsflächen innerhalb von Einkaufszentren, für Stadien oder Gastronomiebetriebe. Der geprüfte RC2- / RC3-Einbruchschutz wird auch von den polizeilichen Beratungsstellen empfohlen.

geprüft und zertifiziert
auf Ballenseite und Ballengegenseite

geprüft und zertifiziert
auf Ballenseite und Ballengegenseite

EINBRUCHHEMMUNG. Für besonders hohe Sicherheitsanforderungen ist der ShopRoller SR optional nach DIN EN 1627 und DIN / TS 18194 geprüften und zertifizierten Widerstandsklassen RC2 oder RC3 lieferbar.

➔ Weitere Informationen finden Sie ab Seite 23.

reduzierte Versicherungsbeiträge

KOSTENEINSPARUNG. Eine Geschäftsinhaltsversicherung sichert das Inventar gegen Risiken wie beispielsweise Einbruch oder Vandalismus ab. Mit unserer zertifizierten Einbruchhemmung können ggf. die Beiträge gesenkt werden. Fragen Sie Ihre Versicherung.

LINKS. Behang SR65-7
mit 7-mm-Rundlochung

Supermärkte

Bäckereien sowie Lotto- und Zeitschriften-Läden im Vorkassenbereich haben oftmals abweichende Öffnungszeiten zum Hauptgeschäft. Der ShopRoller SR verschließt die gewünschten Bereiche elegant und sicher. Mit Öffnungsbreiten bis 7000 mm und Öffnungshöhen bis 4500 mm eignet sich der ShopRoller SR optimal für großzügige Abschlüsse.

OBEN. Behang SR65-R mit 60 x 44-mm-Rechtecklochung

UNTEN. Behang SR65-7 mit 7-mm-Lochung

Einkaufszentren

Der ShopRoller SR fügt sich harmonisch zwischen Schaufenstern ein. Die optionale Ausführung als freitragende Konstruktion ermöglicht die bündige Montage an nicht nichttragenden Wänden, z. B. an einer Glas-Aluminium-Fassade. So können Sie alle Geschäftszugänge hochwertig und einheitlich gestalten.

Extrabreite Ladenöffnungen

NEU. Mit der ShopRoller-Kombination SSG SR verbinden Sie bis zu 3 Tore mit beweglichen Mittelstützen und schließen somit lichte Öffnungen von bis zu 21 m. Die Mittelstützen werden bei Ladenöffnung zur Seite geschoben und geben die komplette Breite frei.

➔ Weitere Informationen finden Sie ab Seite 26.

UNTEN. **NEU.** ShopRoller-Kombination SSG SR mit Behang SR65-V mit variabler Öffnung bis zu einer lichten Breite von 21 m

Banken

Die Abtrennung von Schalterräumen zum Selbstbedienungsbereich außerhalb der Öffnungszeiten erfordert einen besonders gesicherten Abschluss. Die einbruchhemmende Ausführung des ShopRoller SR in den Widerstandsklassen RC2 oder RC3 bieten einen zuverlässigen Schutz vor Einbruch oder Vandalismus.

OBEN. Behang SR65-7 mit 7 mm Rundlochung

LINKS. Behang SR65-R23 mit 60 × 44 mm Rechtecklochung (2 von 3 Stanzungen) mit RC2-Sicherheitsausstattung

Bewirtungen

Food-Courts in Einkaufszentren, aber auch Imbisse in Stadien, Eventarenen und Mensen sind nicht kontinuierlich geöffnet. Mit Öffnungsbreiten ab 960 mm und Öffnungshöhen ab 800 mm eignet sich der ShopRoller SR perfekt für kleine Abschlüsse wie z. B. Bestelltresen und Essensausgaben. Die eloxierte Oberfläche hat zudem eine sehr gute schmutzabweisende Wirkung.

Behangausführungen

Ganz nach Ihren Wünschen

Den ShopRoller SR erhalten Sie in 4 verschiedenen Behangvarianten. Die Führungsschienen, das Bodenprofil und die Behänge werden serienmäßig aus robustem stranggepresstem Aluminium gefertigt. Die eloxierte Oberfläche E6 / C-0 wirkt sehr elegant und fügt sich unauffällig in die Einbauumgebung ein. Zudem ist sie sehr unempfindlich gegenüber Fingerabdrücken und Verschmutzungen können leicht entfernt werden.

Behang SR65-R 1
mit 60 × 44 mm Rechtecklochung

Behang SR65-R23 2
mit 60 × 44 mm Rechtecklochung
(2 von 3 Stanzungen)

Behang SR65-7 3
mit 7-mm-Rundlochung

Behang SR65-V 4
als geschlossenes Profil

Aufbaumaße
1. Profil 72 mm
jedes weitere Profil 65 mm

Materialoberfläche
Aluminium stranggepresst eloxiert
E6 / C-0

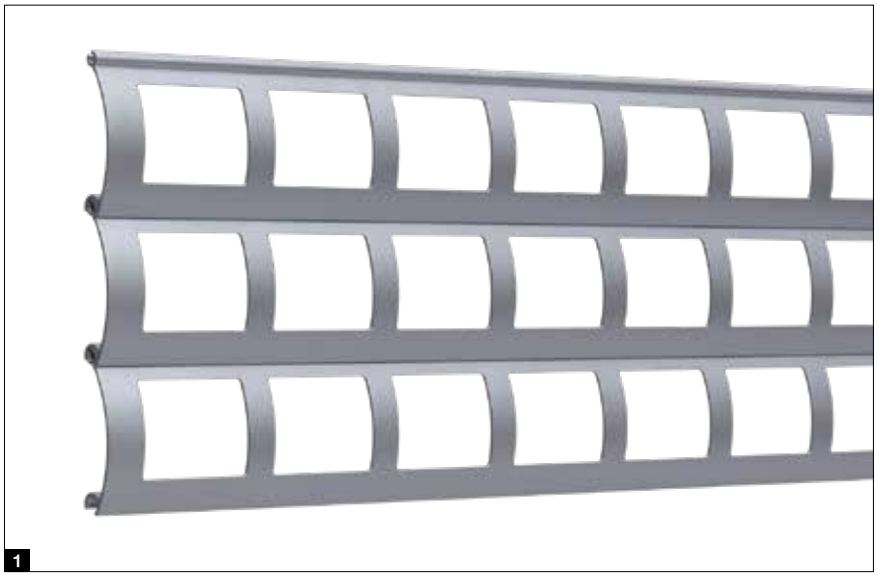

1

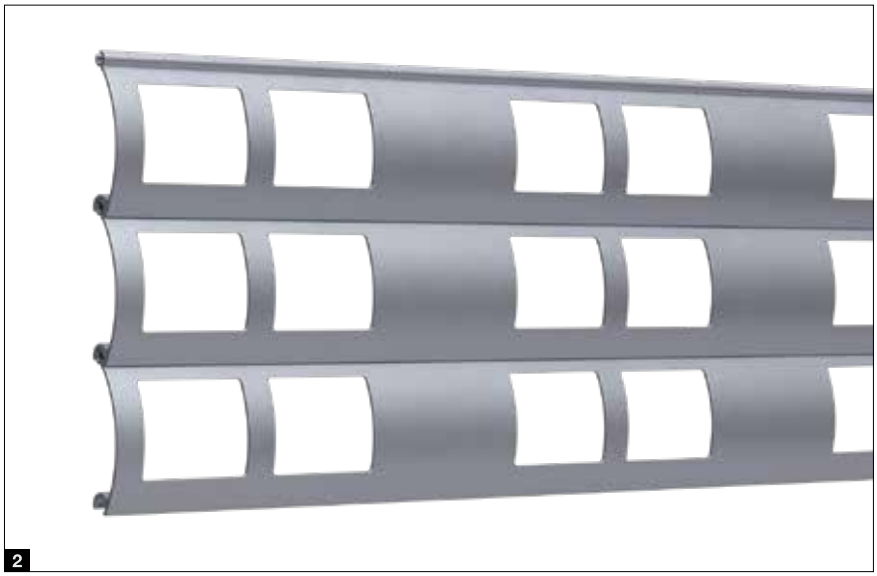

2

Die Behänge mit Rechteck- oder Rundlochung liefern wir auch in Kombination mit geschlossenen Profilen als Bodensektion. Weitere Informationen finden Sie auf Seite 24.

Behang	SR65-R	SR65-R23	SR65-7	SR65-V
Lüftungsquerschnitt	ca. 54%	ca. 36%	ca. 19%	0%
Behanggewicht (ca. kg / m²)	4,1	4,7	5,3	6,0
optionale Einbruchhemmung	–	RC2	RC2	RC2 RC3

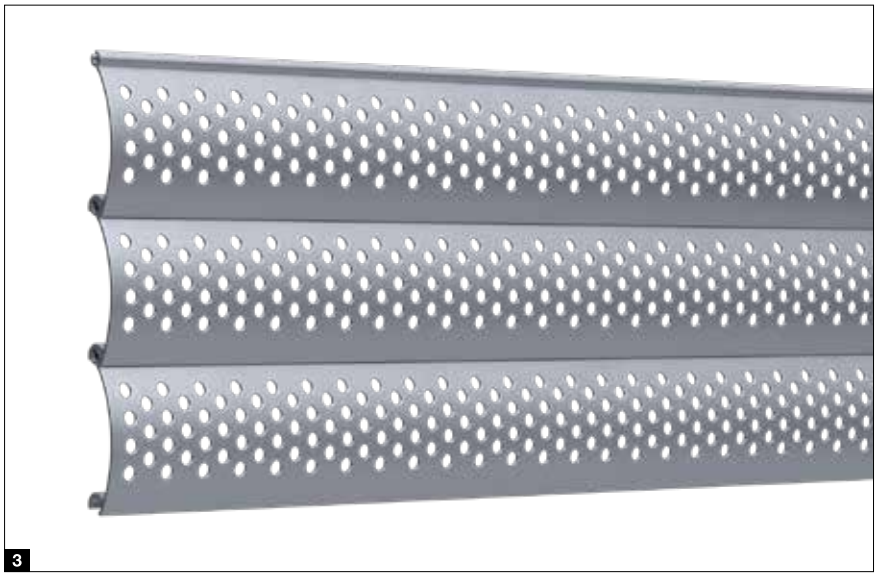

3

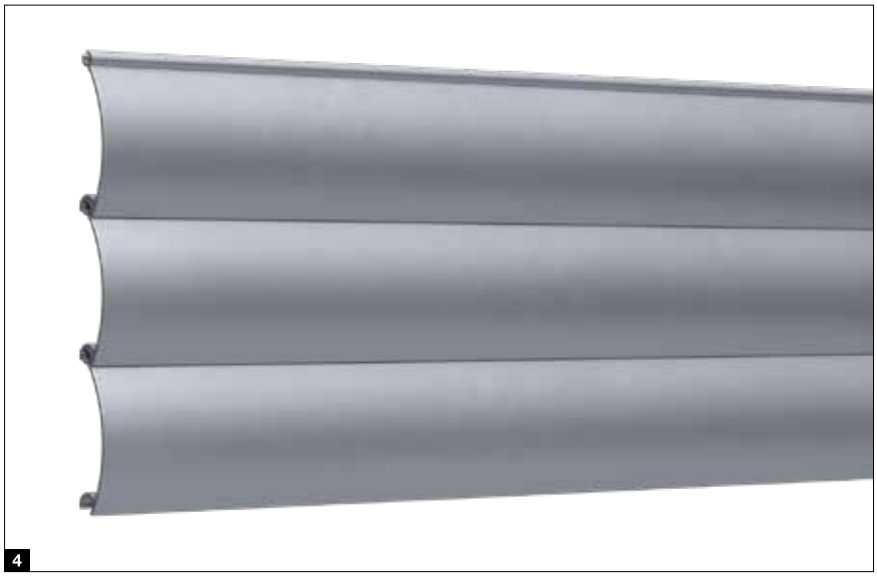

4

Einbruchhemmende Behangvarianten

geprüft und zertifiziert
auf Ballenseite
und Ballengegenseite

geprüft und zertifiziert
auf Ballenseite
und Ballengegenseite

Optional erhalten Sie den ShopRoller SR in den Widerstandsklassen RC2 oder RC3, geprüft und zertifiziert nach DIN EN 1627 und DIN / TS 18194.
Die Behänge SR65-R23, SR65-7 und SR65-V sind in der Widerstandsklasse RC2 erhältlich. Der geschlossene Behang SR65-V ist zusätzlich auch in der Widerstandsklasse RC3 lieferbar.

➔ Die Größenbereiche finden Sie ab Seite 28.

KEINBRUCH
SICHERN SIE IHR ZUHAUSE!
WWW.K-EINBRUCH.DE
Benannt im polizeilichen Herstellerverzeichnis für geprüfte und zertifizierte einbruchhemmende Produkte.

Weitere Informationen und ein Video finden Sie unter
www.k-einbruch.de/sicherheitstipps/k-einbruch-level

PREMIUM-EINBRUCHSCHUTZ
A

Mit RC3-Sicherheitsausstattung

EINBRUCHSCHUTZ
B

Mit RC2-Sicherheitsausstattung

Konstruktion

Durchdacht bis ins Detail

Geprüft und zertifiziert

Der ShopRoller SR entspricht in allen Sicherheits- und Leistungsmerkmalen der EN 13241 / BS EN13241.

ift ZERTIFIZIERT

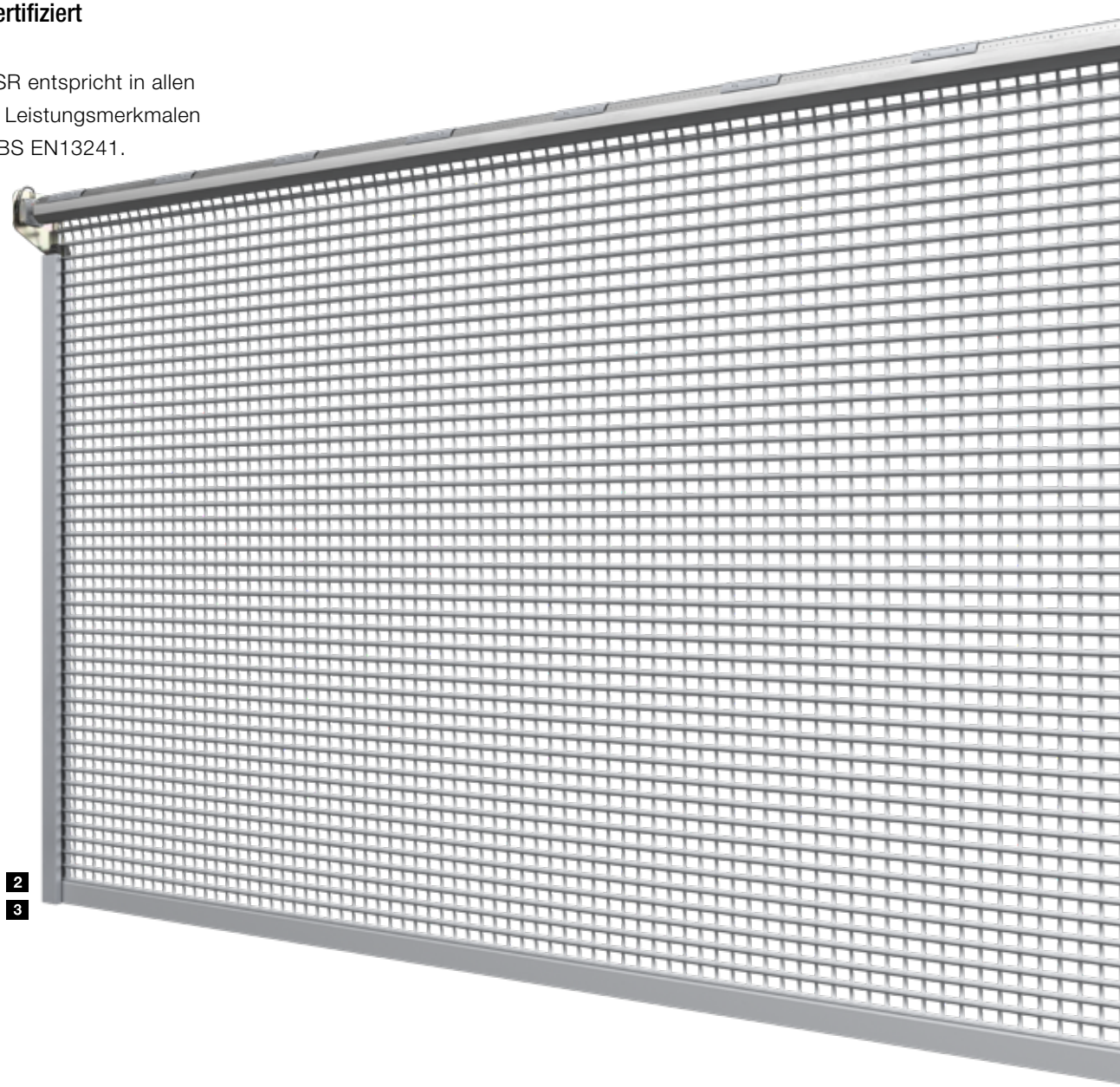

2
3

1

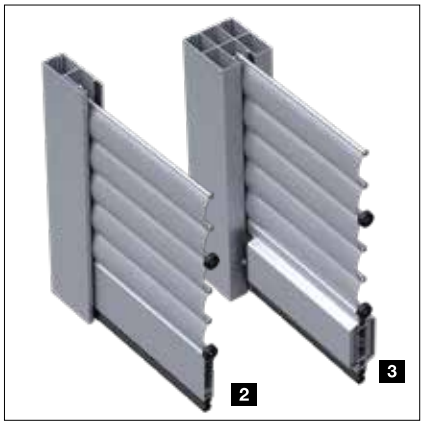

2 3

4

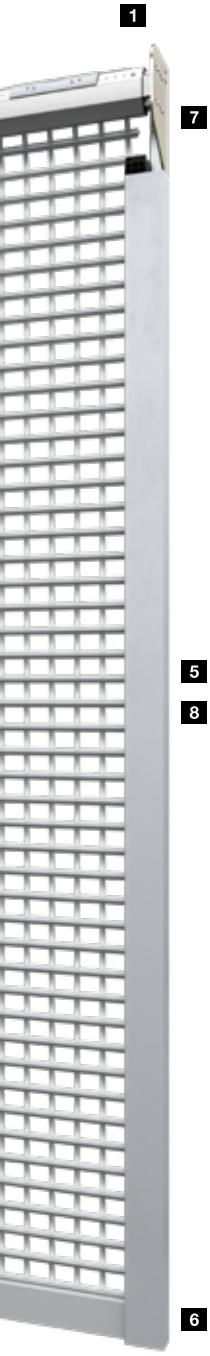

Schmale Konstruktion
Die 110 mm breiten Aluminium-Führungsschienen bilden seitlich eine Flucht mit den Konsolen der Wickelwelle 1. Der Rohrmotor ist platzsparend in der Wickelwelle integriert. Es ist kein zusätzlicher Einbauraum erforderlich. Je nach Ausführung, Behanggröße oder Einbausituation beträgt die Tiefe der Führungsschienen 42 mm 2 oder 100 mm 3. Für eine harmonische Ansicht im Objekt sind alle Ausführungen und Behanggrößen auch mit 100 mm tiefer Führungsschiene lieferbar. Zusätzlich können Kabel, z. B. für den Antrieb oder für Bedienelemente, sehr einfach und unauffällig in der Profilkammer 5 der Führungsschiene verlegt werden.

Robustes Bodenprofil
Für eine sichere Funktion des ShopRoller SR ist das Bodenprofil optimal auf die Größe der Konstruktion abgestimmt. In der Standardausführung und bei der RC2-Ausführung bis 4000 mm Torbreite beträgt die Tiefe des Bodenprofils 20 mm 2. Bei breiteren RC2-Toren und bei der RC3-Ausführung kommt das verstärkte, 55 mm tiefe Bodenprofil mit der 100 mm tiefen Führungsschiene zum Einsatz 3. Diese Kombination ist auf Kundenwunsch für alle Behangausführungen bestellbar.

Bodenprofilgummi (optional)
Das Bodenprofil setzt bei planeben verlegtem Fußboden in Innenräumen nahezu lautlos auf. Bei unebenem Fußboden empfehlen wir das optional erhältliche Bodenprofilgummi 4. Bitte beachten Sie, dass sich dadurch der Sturzbedarf um 30 mm vergrößert.

Flexible Montage
Über werkseitig vorbereitete Befestigungspunkte kann der ShopRoller SR schnell und einfach in, vor oder hinter der Öffnung montiert werden. Bei nichttragenden Wänden beispielsweise einer Glas-Aluminium-Fassade empfehlen wir die freitragende Konstruktion FTK zur Montage am Boden 6 und an der Decke 7 mit nur drei Befestigungspunkten je Seite. So sparen Sie wertvolle Montagezeit.

Sicherheitseinrichtungen
Eine serienmäßige Fangvorrichtung verhindert das unkontrollierte Abwickeln des Behangs. Darüber hinaus sind alle Behänge mit einem zuverlässigen Auszugsschutz 8 ausgestattet. Bei Vandalismus können die Behänge nur schwer aus den Führungsschienen gedrückt werden.

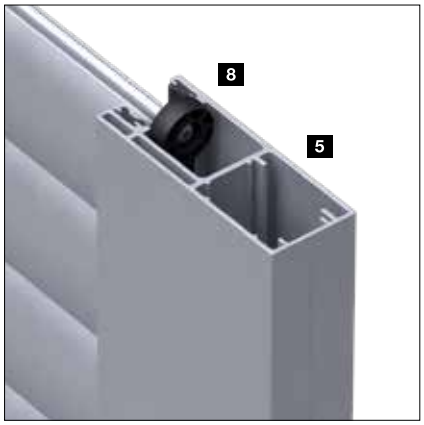

Ausstattungen

Für mehr Komfort und Sicherheit

Einfache Bedienung

Der leistungsstarke Rohrmotor mit separater Fangvorrichtung ist platzsparend in der Wickelwelle montiert. Die Bedienung erfolgt serienmäßig über den Schlüsseltaster ESU / ESA 30 1 im Totmannbetrieb, bei dem der Schlüssel während des Öffnens und Schließens gehalten wird. Der Aufputzschlüsseltaster kann direkt auf die Führungsschiene montiert und die Kabel sehr einfach und unsichtbar in der Profilkammer verlegt werden.

NEU. Optional kann der Antrieb über die Impuls-Steuerung B 100 R 2 bedient werden. Ein einfacher Tastendruck genügt, um den ShopRoller vollständig zu öffnen oder zu schließen. Die Steuerung kann in eine Zentralsteuerung oder RWA integriert werden.

Hinweis zur Steuerung B 100 R:
Bei der Montage vor der Öffnung in der Kombination mit dem 55er Bodenprofil verringert sich die Durchgangshöhe um 200 mm. Mit Bodenprofilgummi verringert sie sich um 230 mm.

Schlüsseltaster STAP / STUP 50 (optional)

Mit einem zweiten Schlüsseltaster kann der ShopRoller SR komfortabel von innen und außen bedient werden. Der Schlüsseltaster ist als Aufputzausführung (STAP 50) 3 oder Unterputzausführung (STUP 50) 4 erhältlich.

Notbedienung

Bei einem Stromausfall kann der ShopRoller SR einfach mit einer Markisenstange von der Ballenseite geschlossen oder geöffnet werden. Die Markisenstange 5 ist in den Längen 1000 mm, 1400 mm oder 1800 mm lieferbar. Optional ist auch eine abschließbare Notbedienung mit Handkurbel für die Ballengegenseite erhältlich (größen- und behangabhängig). Alternativ ist der ShopRoller SR mit einer USV lieferbar, die ein einmaliges Öffnen oder Schließen innerhalb von vier Stunden ermöglicht.

1

3

5

2

4

Verstärkte Profilenden

Stahl-Verbindungen 1 an den Profilenden verhindern praktisch ein Aushebeln der Profile durch Brechstangen oder Schraubendreher. Die RC3-Sicherheitsausstattung wird immer mit der tieferen Führungsschiene FS110x100 und dem verstärkten 55 mm Bodenprofil ausgestattet.

Rundherum sicher

Liegt beim ShopRoller SR die Angriffsseite auf der Ballenseite, wird bei der RC3-Sicherheitsausstattung ein Sturzrohr auf der Ballenseite montiert, um eine Manipulation zu erschweren 2.

Abschließbares Bodenprofil

Das abschließbare Bodenprofil ist bei der RC2- und RC3-Ausstattung serienmäßig mit einem zertifizierten Sicherheitsschließzylinder nach EN1303-2005 ausgestattet 3. Bei einer Integration in eine Schließanlage dürfen bauseits ebenfalls nur zertifizierte Schließzylinder nach EN1303-2005 mit einer Verschlusssicherheitsklasse 4 und einer Angriffswiderstandsklasse 2 eingesetzt werden (siehe Seite 25).

Aufbohrschutz

Ein zusätzlicher von außen nicht sichtbarer Aufbohrschutz vermeidet weitestgehend eine Manipulation der Schließmechanik 4.

➔ Die Größenbereiche finden Sie ab Seite 28.

RC2 **geprüft und zertifiziert** auf Ballenseite und Ballengegenseite

RC3 **geprüft und zertifiziert** auf Ballenseite und Ballengegenseite

Angriffsseite Ballenseite

Angriffsseite Ballengegenseite

1

3

2

4

Ausstattungen

Für mehr Komfort und Sicherheit

Geschlossene Bodensektion (optional)
Die Behänge mit Rechteck- oder Rundlochung können mit geschlossenen Profilen als Bodensektion 1 kombiniert werden. Auslagen direkt hinter dem Eingang sind somit z. B. vor Spritzwasser von Reinigungsmaschinen geschützt. Abhängig von weiteren Ausstattungen ist die Bodensektion bis zu einer Höhe von 1440 mm erhältlich.

Schubriegel (optional)
Dieser mechanische Verschluss wird am Bodenprofil auf der Ballenseite befestigt. Mit einem eigenen Bügelschloss kann der Riegel vor unbefugtem Öffnen gesichert werden. Der Riegel wird entweder in die Führungsschiene FS110x100 2 oder bei der Führungsschiene FS110x42 in einen Schließwinkel (ohne Abbildung) geschoben.

Abschließbares Bodenprofil ABP1 / ABP2 (optional)
Um den ShopRoller SR vor unbefugtem Öffnen zu sichern, kann das Bodenprofil einseitig mit einem schwarzen Sterngriff 3 (Ausstattung ABP1) oder beidseitig mit einem silbernen Muschelgriff 4 und schwarzen Sterngriff 3 (Ausstattung ABP2) abschließbar ausgestattet werden. Bei Anordnung des schwarzen Sterngriffs auf der Ballengegenseite verringert sich die Durchgangshöhe um 150 mm.
In der RC-Ausstattung ist das abschließbare Bodenprofil ABP1 serienmäßig im Lieferumfang enthalten. Der schwarze Sterngriff ist dabei immer auf der Angriffsgegenseite platziert.

Hinweis:
Einbruchhemmende Verschlüsse sind gegen Mehrpreis erhältlich. Die abschließbaren Bodenprofile haben keinen Einfluss auf den seitlichen Einbauraum. Der Schubriegel kann auf der Ballenseite wahlweise links, rechts oder beidseitig montiert werden.

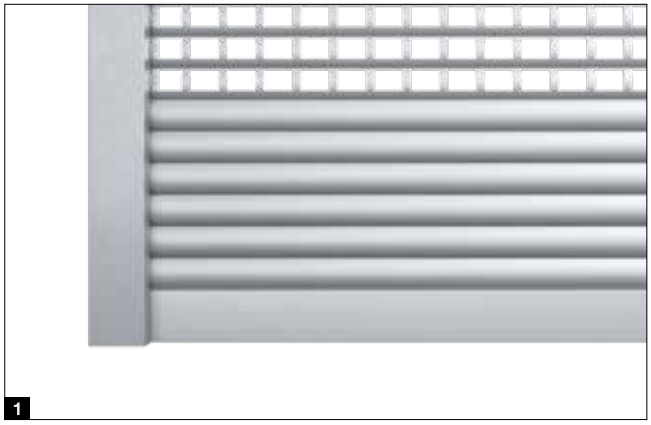
1

3

2

4

Behangverkleidung (optional)
Die Behangverkleidung (PVSR) 5 aus verzinktem Stahl bietet einen optimalen Schutz vor Verschmutzung und ein Abschluss zum Baukörper. Durch Folierung oder Lackierung kann die Verkleidung an das eigene Corporate Design angepasst werden.

Einbaudaten PVSR (Behangverkleidung):
- Sturzbedarf 450 mm
- Einbautiefe 450 mm
- kein zusätzlicher seitlicher Platzbedarf
- bis 6000 mm Torbreite

Sturzblende (optional)
Beim Einbau des ShopRoller SR in, vor oder hinter der Öffnung sowie, wenn die Wickelwelle und der Behang in der Öffnung zu sehen sind, bildet die Sturzblende (SBSR) 6 einen Sichtschutz. Sie wird aus verzinktem Stahl gefertigt und kann bauseits durch Folierung oder Lackierung an das eigene Corporate Design angepasst werden.

Einbaudaten SBSR (Sturzblende):
- Höhe SBSR 420 mm
- Durchgangsverluste BP55 à 150 mm
- Sterngriff ballengegenseitig à 150 mm
- bis 6000 mm Torbreite

5

6

NEU. ShopRoller-Kombination SSG SR

Für Großöffnungen bis 21 m Breite oder 4,5 m Höhe

Wirtschaftliche Kombination
Mit dieser Torkombination lassen sich besonders große Öffnungen komfortabel und wirtschaftlich durch die Kopplung von zwei bzw. drei Toren DD verschließen. Diese Torkombination ist zudem besonders wirtschaftlich in der Anschaffung sowie bei Transport, Montage und Service.

Variable Toröffnungen
Zur Nutzung der gesamten Öffnungsbreite werden die Tore geöffnet und anschließend die Mittelstütze entriegelt und zur Seite geschoben. Die Tore können auch einzeln bestätigt werden.

Bedienung
- Totmannsteuerung: Tore unter 2500 mm
- **NEU.** Steuerung B100 R: Tore über 2500 mm (nur mit Behang SR65-V)

Maximale Öffnungsgrößen
- Breiten bis 21000 mm
  Höhen bis 4500 mm

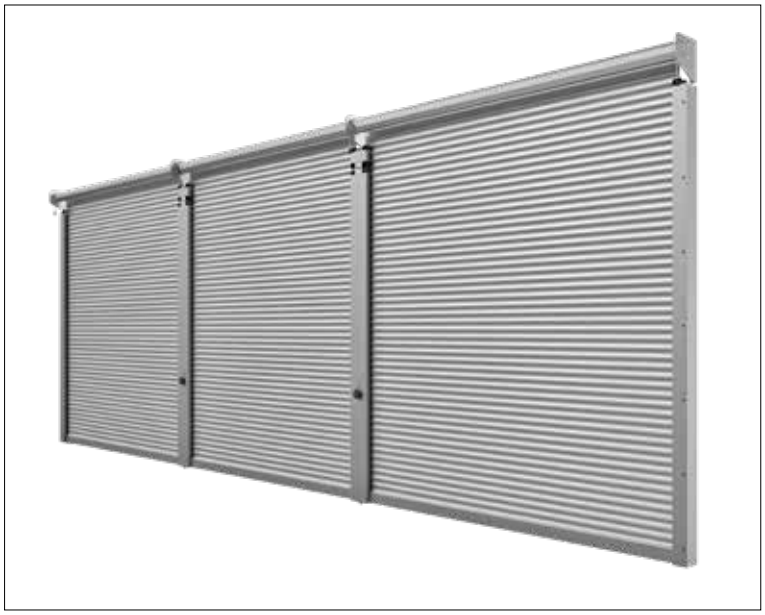

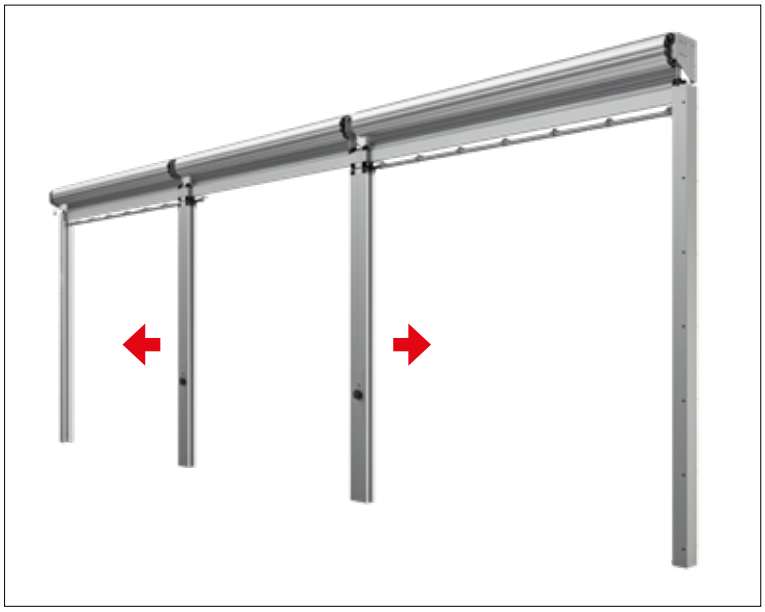

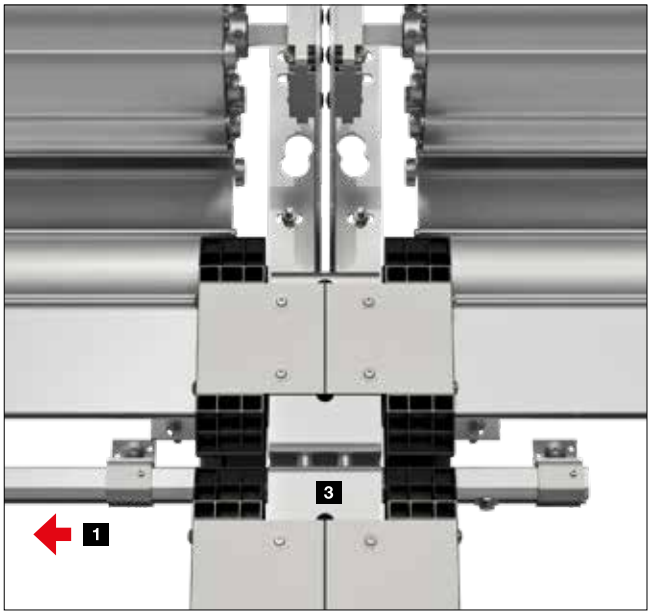

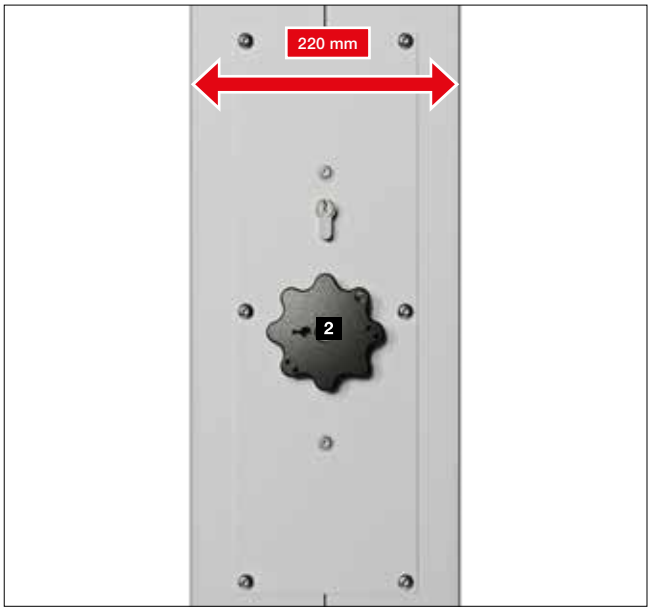

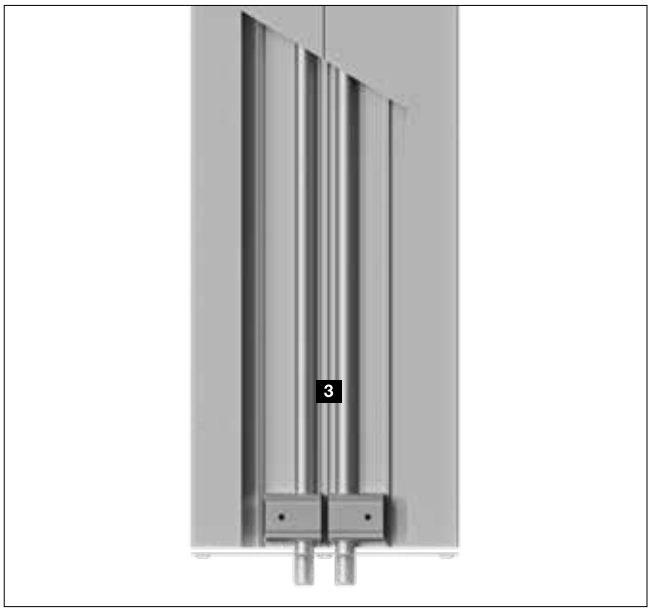

Details

- durch Leichtlaufschiene hinter dem Sturz schnell und einfach seitlich zu verschieben 1
- keine nach innen oder außen schwenkenden Komponenten
- schmale Mittelstütze aus Aluminium mit nur 220 mm Breite
- Sterngriff 2 mit Funktionsüberwachung verhindert Torbewegungen bei entriegelter Mittelstütze
- robuste Bolzen am Sturz und am Boden für einen sicheren Verschluss 3

Außenansicht

- serienmäßig in Aluminium pressblank mit Liniendesign 4

Technische Daten und Größenbereiche

Standardkonstruktion und freitragende Konstruktion

Bestellmaße

Minimale Bestellbreite	960 mm
Maximale Bestellbreite	7000 mm
Minimale Bestellhöhe	800 mm
Maximale Bestellhöhe	4500 mm

Leistungseigenschaften Antrieb

Zyklen pro Stunde	2
Spannung / Absicherung	230 V / 16 A
Frequenz	50 Hz
Schutzart	IP44
Netzstecker	Schuko-Stecker
Typ	F (CEE 7/7)
Temperaturbereich	–10 °C bis +40 °C

Schlüsseltaster zur Bedienung im Totmannbetrieb

Schutzart	IP54

Steuerung B 100 R

Schutzart	IP20

Anschlussdose

Schutzart	IP65

Größenbereiche

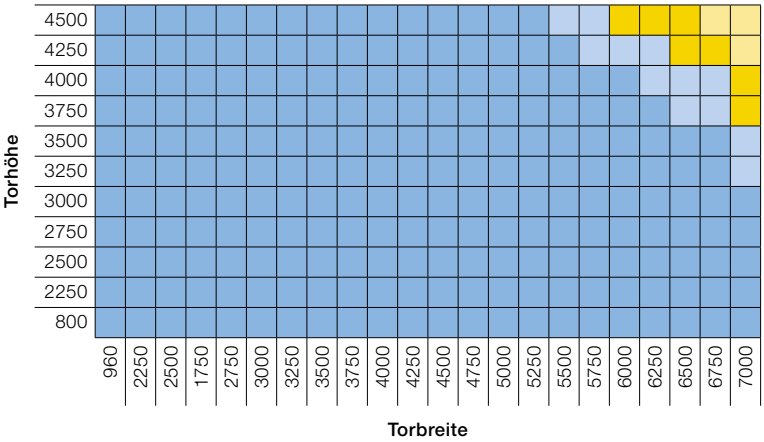

Bei Montage der Konsole am Sturz

Alle Behänge

Bei Montage der Konsole an der Decke

Behang SR65-R

Behang SR65-R23

Behang SR65-7

Behang SR65-V

RC2-Ausführung (alle Behänge)

maximale Bestellbreite bis 7000 mm

RC3-Ausführung (Behang SR65-V)

maximale Bestellbreite bis 5000 mm

Hinweis:
Alle Maße in diesem Dokument sind Mindestangaben und Richtwerte.

Nutzung des ShopRoller SR im Innenbereich und in geschützten Außenbereichen. Keine Funktion bei Vereisung oder Schneeanhaftung.

Profilzylinder für abschließbares Bodenprofil ABP1 / ABP2

Tortypen
Standardausführung
RC2-Ausführung[1)]
RC3-Ausführung[1)]

ABP1, BP 20 mm Halbzylinder [2)]
L = 35 + 10

ABP1, BP 55 mm Halbzylinder [2)]
L = 35 + 10

ABP2, BP 20 mm Doppelzylinder
L = 30 + 35

ABP2, BP 55 mm Doppelzylinder
L = 30 + 50

Halbzylinder

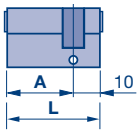

Doppelzylinder

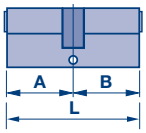

L = PZ Länge

1) Sicherheitsschließzylinder nach DIN 8252:2006:12, Klasse 21-, 31-, 71-BZ oder nach DIN 18252:2018-05 Verschlusssicherheit 4, Angriffswiderstand C

2) Eine Konfiguration des Sterngriffs ist nur auf der Angriffsgegenseite möglich.

Anforderungen an den Baukörper

Beton:
Festigkeitsklasse C20/25, Dicke 140 mm,
Norm EN 206-1

Estrich (bei freitragender Konstruktion FTK)**:**
Festigkeitsklasse C20, Dicke 120 mm
DIN EN 13813

Stahl:
Festigkeitsklasse S235-JRG2, Dicke 5 mm,
Norm EN 10027-1

Mauerwerk:
Steinfestigkeitsklasse 12 / Mörtelgruppe II,
Dicke 240 mm, Norm DIN 1053-1

Holz:
Nadelholz C24 / Güteklasse II, Dicke 120 mm,
Norm DIN 1052 (EC5)

Montagehinweise:
Alle Bauteile sind montagefertig vorbereitet. Bei der Montage von Torgrößen über 6000 × 3000 mm an Mauerwerk und Holz werden die Konsolen mithilfe von Gewindestangen als Durchsteckmontage befestigt. Zur Dimensionierung des Baukörpers können Sie einfach und bequem bei Ihrem Hörmann Vertriebspartner eine Genehmigungszeichnung mit maßstabsgerechter Darstellung der Toranlage und Angaben der Kräfte an den Befestigungspunkten anfordern.

Einbaudaten

Montage vor oder hinter der Öffnung

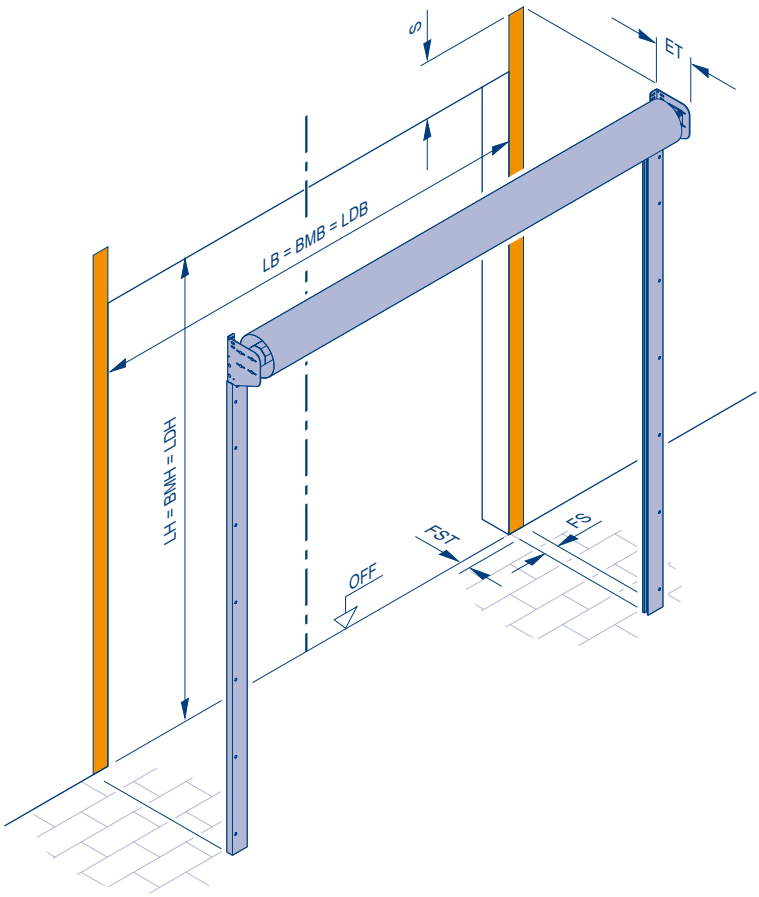

Platzbedarf Konsole

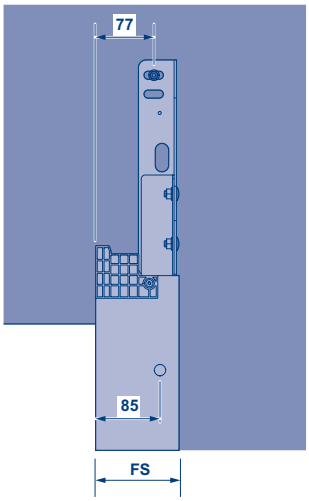

Platzbedarf Führungsschiene FS110x42

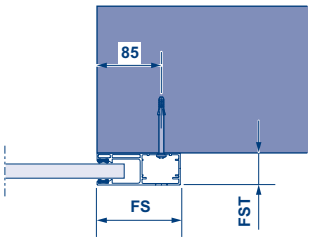

Platzbedarf Führungsschiene FS110x100

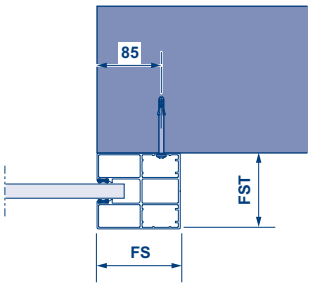

Hinweise:
Bei Positionierung des Ballens oberhalb von abgehängten Decken oder anderen Hindernissen muss für die störungsfreie Funktion im Sturzbereich ein Freiraum in der Breite von BMB +120 mm und in der Tiefe von mind. 100 mm (ab Mitte Führungsschiene zur Ballenseite) vorhanden sein.

Führungsschiene		**FS110x42**	**FS110x100**
	FS	110 mm	110 mm
	FST	42 mm	100 mm
Standardausführung	BMB	960 – 6000 mm	6001 – 7000 mm
	BMH	800 – 3000 mm	3001 – 4500 mm
RC2-Ausführung	BMB	960 – 4000 mm	4001 – 7000 mm
	BMH	800 – 3000 mm	3001 – 4500 mm
RC3-Ausführung	BMB		960 – 5000 mm
	BMH		800 – 4500 mm
Bodenprofil		**BP20**	**BP55**
Standardausführung	BMB	960 – 7000 mm	auf Kundenwunsch
RC2-Ausführung	BMB	960 – 4000 mm	4001 – 7000 mm oder auf Kundenwunsch
RC3-Ausführung	BMB		960 – 5000 mm

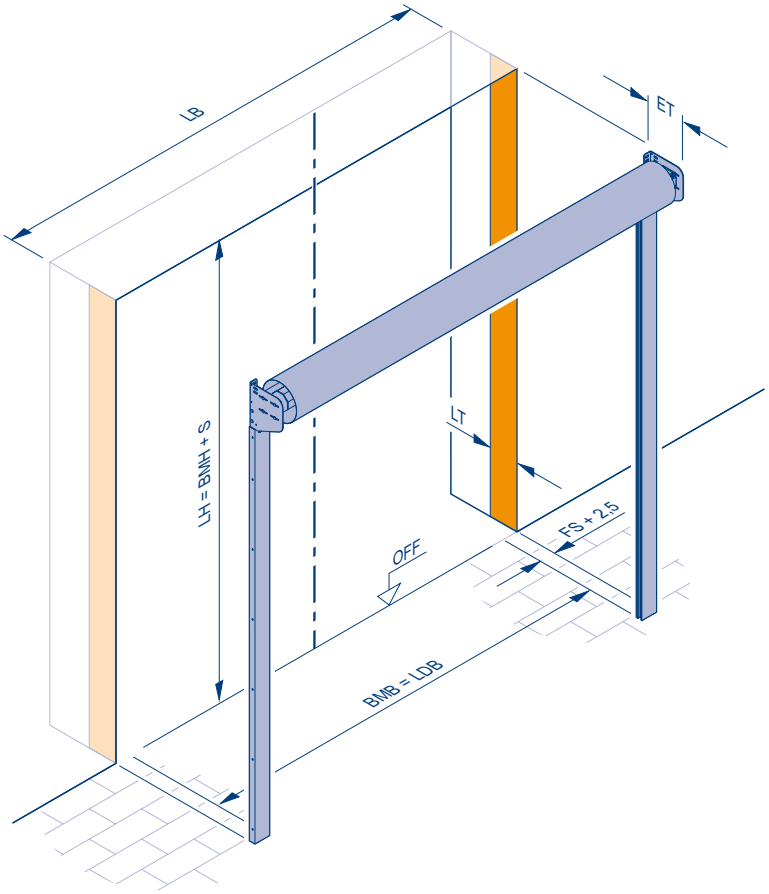

Platzbedarf Konsole

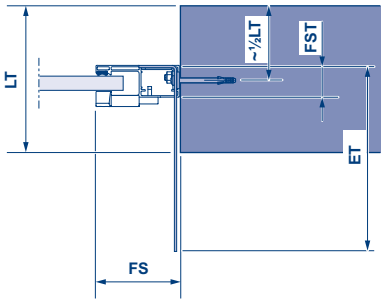

Platzbedarf Führungsschiene FS110x42

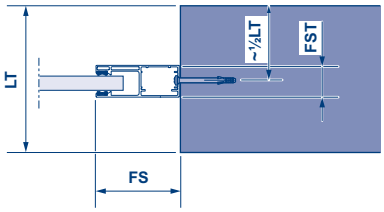

Platzbedarf Führungsschiene FS110x100

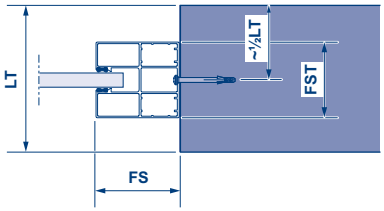

Hinweise:
Bei Positionierung des Ballens oberhalb von abgehängten Decken oder anderen Hindernissen muss für die störungsfreie Funktion im Sturzbereich ein Freiraum in der Breite von BMB +120 mm und in der Tiefe von mind. 100 mm (ab Mitte Führungsschiene zur Ballenseite) vorhanden sein.

Sturzbedarf und Einbautiefe

BMH	S	ET
4500 mm	406 mm	346 mm
4250 mm	398 mm	330 mm
4000 mm	395 mm	324 mm
3750 mm	395 mm	324 mm
3500 mm	389 mm	320 mm
3250 mm	382 mm	320 mm
3000 mm	382 mm	320 mm
2750 mm	378 mm	320 mm
2500 mm	368 mm	320 mm
2250 mm	366 mm	320 mm
≤ 1500 mm	355 mm	320 mm

BMB = Bestellmaß Breite
BMH = Bestellmaß Höhe
FS = Anschlagbreite Führungsschiene
FST = Tiefe Führungsschiene
LB = Lichte Breite
LH = Lichte Höhe
LDB = Lichte Durchfahrtsbreite
LDH = Lichte Durchfahrtshöhe
ET = Einbautiefe
LT = Tiefe Laibung
OFF = Oberkante Fertigfußboden

Einbaudaten

Montage der Konsole am Sturz, freitragende Konstruktion FTK

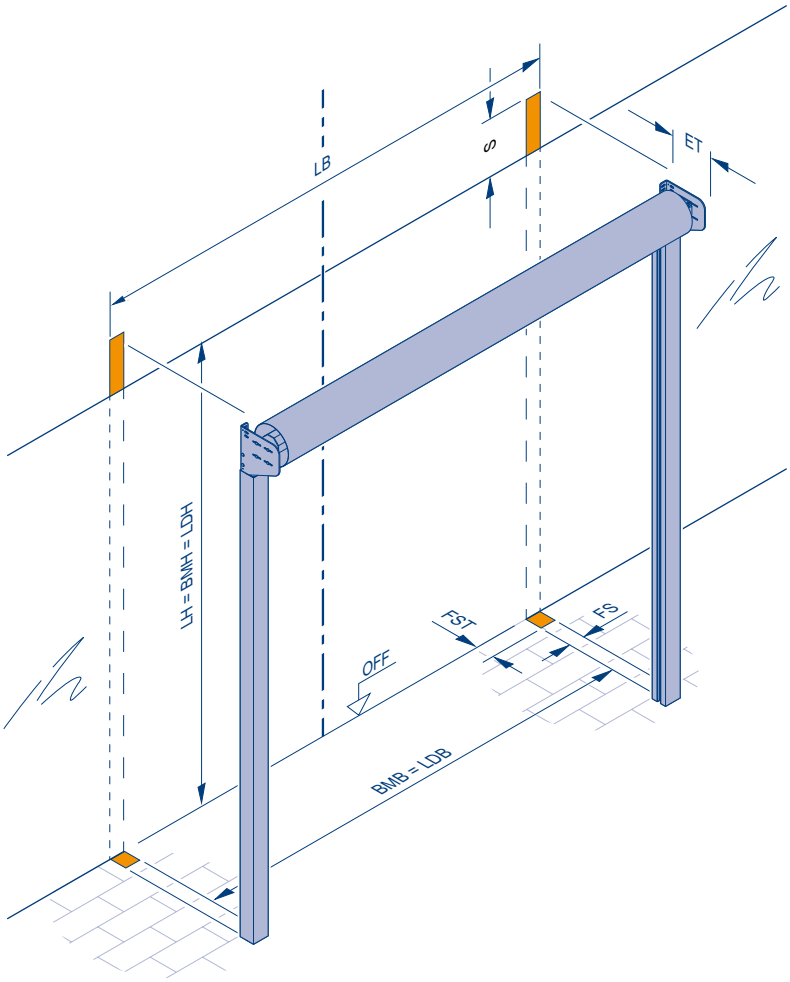

Platzbedarf Konsole am Sturz

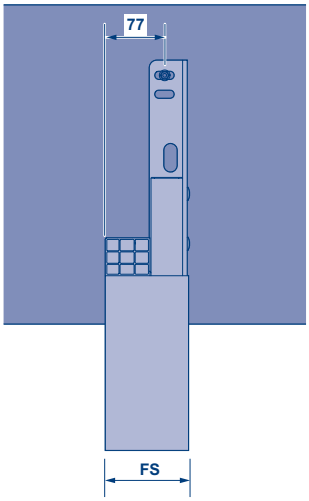

Platzbedarf Führungsschiene FS110x100 am Boden

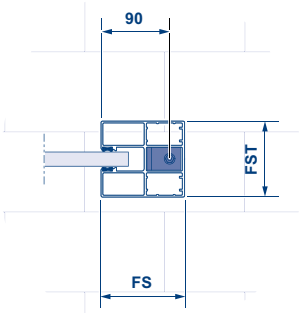

Hinweis:
Bei Positionierung des Ballens oberhalb von abgehängten Decken oder anderen Hindernissen muss für die störungsfreie Funktion im Sturzbereich ein Freiraum in der Breite von BMB +120 mm und in der Tiefe von mind. 100 mm (ab Mitte Führungsschiene zur Ballenseite) vorhanden sein. Der Anschluss der Führungsschiene an eine nichttragende Wand ist nicht möglich. Aufgrund der Windlastklassen-Einschränkung nicht für den Außenbereich geeignet. Nicht mit RC-Ausführungen kombinierbar.

Führungsschiene		**FS110x100**
	FS	110 mm
	FST	100 mm
freitragende Konstruktion FTK	BMB	960 – 7000 mm
	BMH	800 – 4500 mm

Sturzbedarf und Einbautiefe

BMH	S	ET
4500 mm	406 mm	346 mm
4250 mm	398 mm	330 mm
4000 mm	395 mm	324 mm
3750 mm	395 mm	324 mm
3500 mm	389 mm	320 mm
3250 mm	382 mm	320 mm
3000 mm	382 mm	320 mm
2750 mm	378 mm	320 mm
2500 mm	368 mm	320 mm
2250 mm	366 mm	320 mm
≤ 1500 mm	355 mm	320 mm

Einbaudaten

Montage der Konsole an der Decke, freitragende Konstruktion FTK

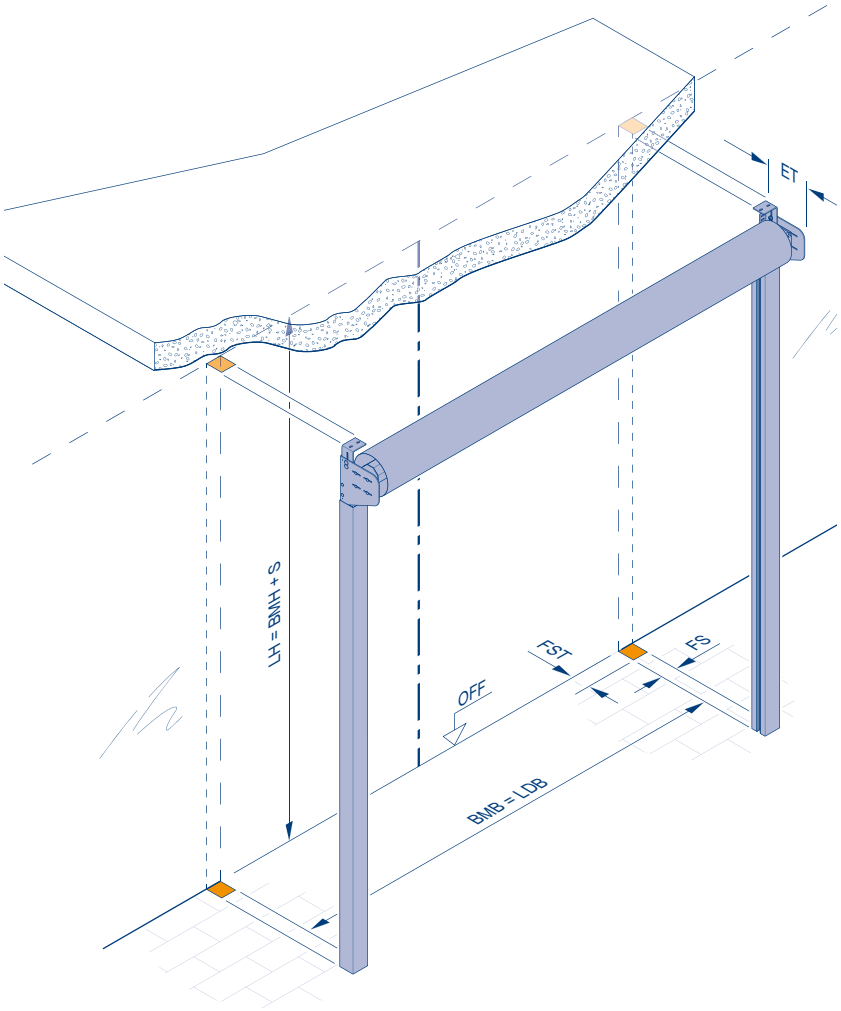

Platzbedarf Konsole an der Decke

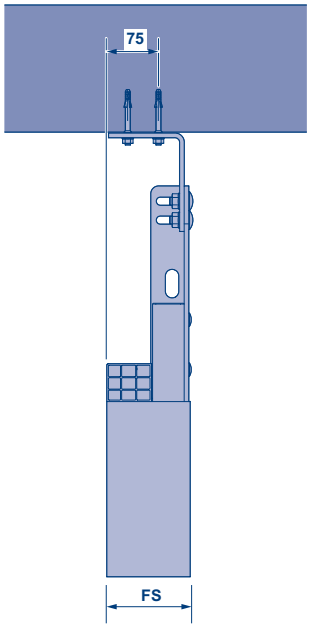

Platzbedarf Führungsschiene FS110x100 am Boden

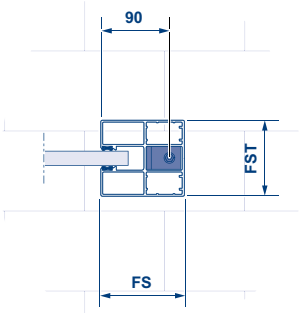

Hinweis:
Bei Positionierung des Ballens oberhalb von abgehängten Decken oder anderen Hindernissen muss für die störungsfreie Funktion im Sturzbereich ein Freiraum in der Breite von BMB +120 mm und in der Tiefe von mind. 100 mm (ab Mitte Führungsschiene zur Ballenseite) vorhanden sein. Der Anschluss der Führungsschiene an eine nichttragende Wand ist nicht möglich. Eine Montage auf Holz ist nicht möglich. Aufgrund der Windlastklassen-Einschränkung nicht für den Außenbereich geeignet. Nicht mit RC-Ausführungen kombinierbar.

BMB	=	Bestellmaß Breite
BMH	=	Bestellmaß Höhe
FS	=	Anschlagbreite Führungsschiene
FST	=	Tiefe Führungsschiene
LB	=	Lichte Breite
LH	=	Lichte Höhe
LDB	=	Lichte Durchfahrtsbreite
LDH	=	Lichte Durchfahrtshöhe
ET	=	Einbautiefe
S	=	Sturzbedarf
OFF	=	Oberkante Fertigfußboden

Einbaudaten

Montage der ShopRoller-Kombination SSG SR

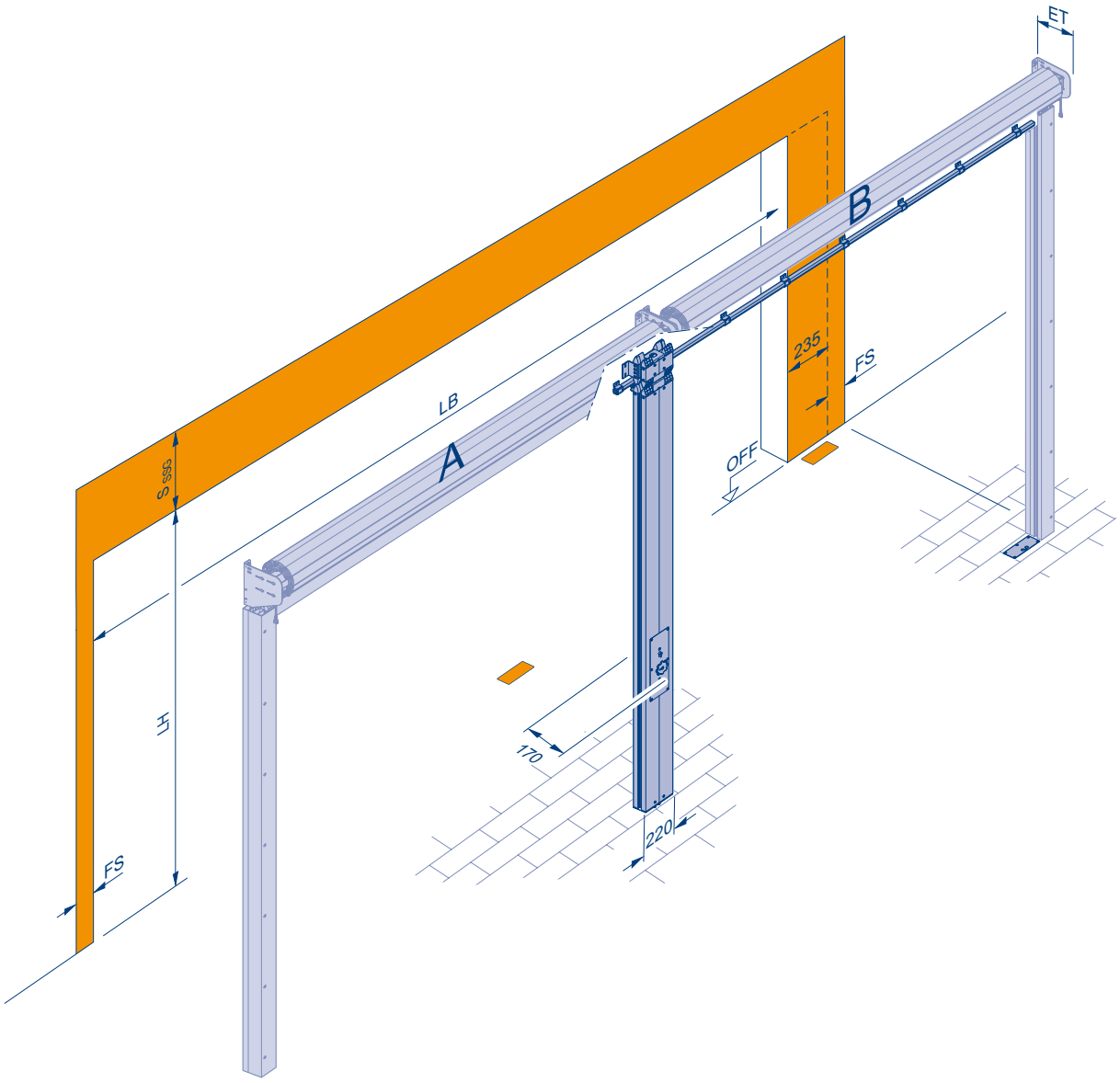

Maximale Last

an der Sturzplatte

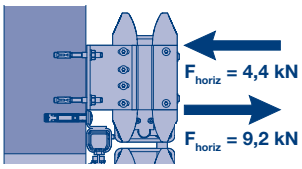

an der Laufschiene

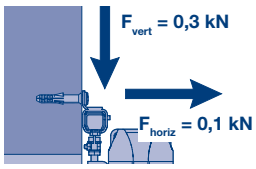

je Bodenhülse

Detail SSG-Parkposition Tor B

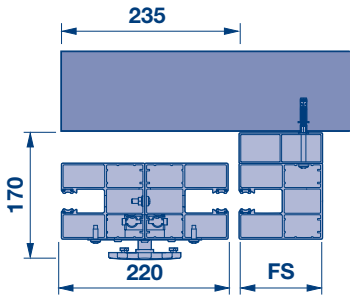

Hinweise
- Kopplung von 2 oder 3 Toren
- bestellbar mit gleich breiten oder unterschiedlich breiten Toren
- maximale Öffnungsbreite 21440 mm
- maximale Öffnungshohe 4500 mm
- Breite SSG 220 mm
- gleiche Profilausführung für alle Tore
- Parkposition wahlweise rechts oder links hinter der Gebäudeöffnung (bei 1 SSG)
- Parkposition rechts für rechtes Tor, links für linkes Tor (bei 2 SSG)

Nicht lieferbar
- in der Fassade
- mit Behangverkleidung (PVSR)
- mit Sturzblende (SBSR)
- als freitragende Konstruktion FTK
- mit RC-Klasse
- mit Schubriegel

Bedienung
- Tore unter 2500 mm nur mit Totmannsteuerung
- **NEU.** Tore über 2500 mm mit Steuerung B100 R (nur mit Behang SR65-V)

BMB	=	Bestellmaß Breite
BMH	=	Bestellmaß Höhe
FS	=	Anschlagbreite Führungsschiene
FST	=	Tiefe Führungsschiene
LB	=	Lichte Breite
LH	=	Lichte Höhe
LDB	=	Lichte Durchfahrtsbreite
LDH	=	Lichte Durchfahrtshöhe
ET	=	Einbautiefe
S	=	Sturzbedarf
OFF	=	Oberkante Fertigfußboden

Hörmann.
Mit Sicherheit fürs ganze Leben.

Produkte von Hörmann sorgen dank höchster Qualität dafür, dass Wohn-, Objekt- und Industriebauten funktionieren – nachhaltig, zuverlässig und wirtschaftlich. Sie sind ein entscheidender Teil Ihres Gebäudes – und bleiben es auf Dauer.

Für weitere Informationen scannen Sie einfach den QR-Code

INDUSTRIETORE. VERLADETECHNIK. SCHIEBETORE. OBJEKTTÜREN. ZUFAHRTSKONTROLLSYSTEME.

Die gezeigten Produkte sind teilweise mit Sonderausstattungen ausgeführt und entsprechen nicht immer der Standardausführung. Die abgebildeten Oberflächen und Farben sind aus drucktechnischen Gründen nicht farbverbindlich. Alle RAL-Farbangaben sind in Anlehnung an die entsprechende RAL-Farbe. Urheberrechtlich geschützt. Nachdruck, auch auszugsweise, nur mit unserer Genehmigung. Änderungen vorbehalten.

Stand 09.2026 / Druck 09.2026 / HF 87413 DE / SAP 360443 / G.XX / Gedruckt auf 100% Recyclingpapier

HÖRMANN